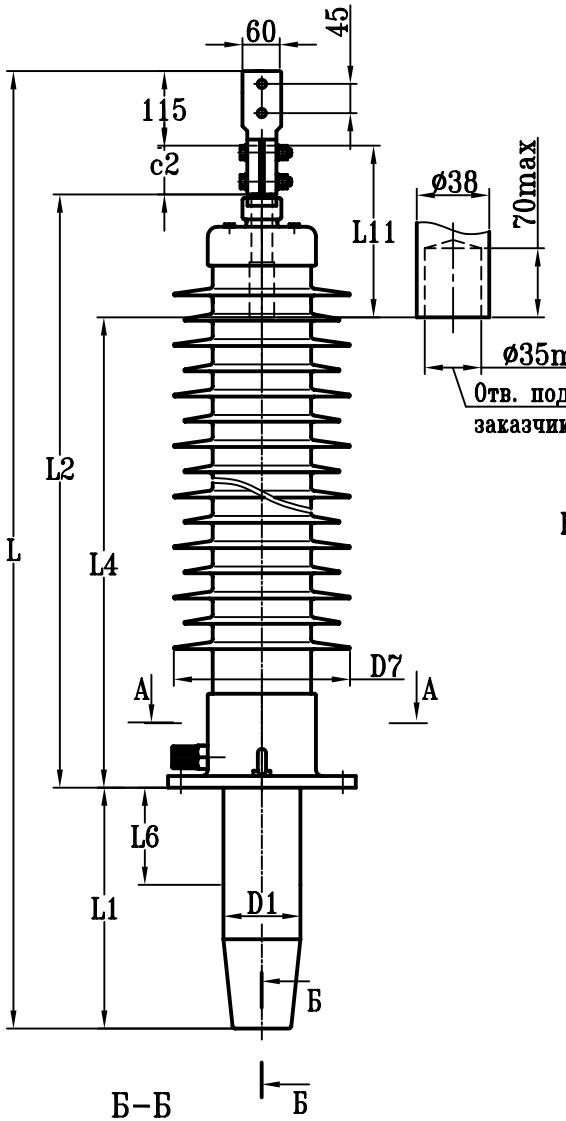

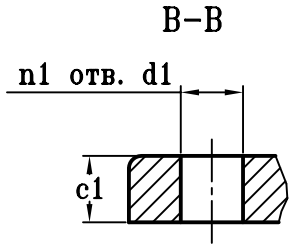

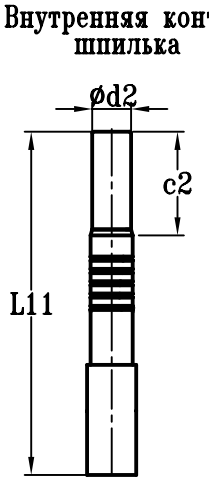

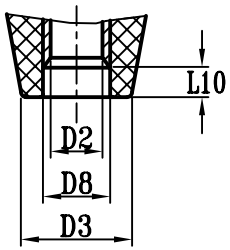

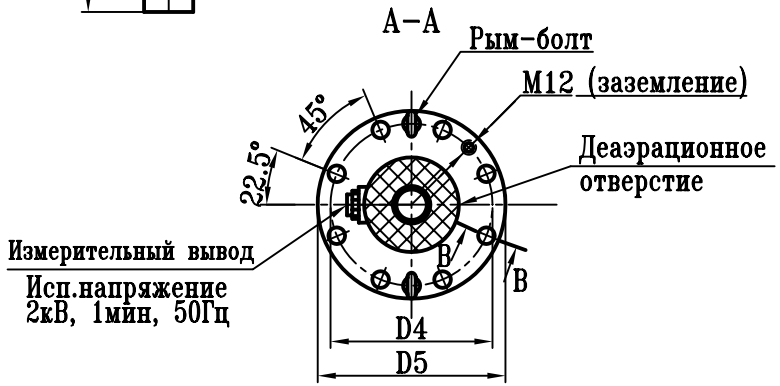

Ввод масло/воздух типа BRIT-S-90-110-550/800

с внешней полимерной изоляцией

Изготавливается по техническим условиям	ГКСЛ686391.004ТУ
Класс напряжения	110 кВ
Наибольшее рабочее напряжение	135 кВ
Максимальное фазное напряжение	78 кВ
Напряжение грозового изпытательного импульса 1.2/50 мкс.	550 кВ
Выдерживаемое напряжение пром. частоты под дождем	230 кВ
Испытательное одноминутное напряжение промышленной частоты 50Гц в сухом состоянии	265 кВ
Номинальный ток	800 А
Интенсивность частичных разрядов	не более $5x10^{-12}$ Кл при 2Uф
Длина пути утечки	3920мм
Предельный угол установки к вертикали	90 °
Испытательная консольная нагрузка	1250 Н
Масса	67 кг
Цвет полимерной оболочки	серый

Сечение медного проводника, мм²	240	300	400
Максимальный ток, А	580	630	750

L	L1	L2	L4	L6	L10	L11	c1	c2
2700	970	1535	1350	500	50	265	18	80

D1	D2	D3	D4	D5	D7	D8	d1	d2	n1
119	40	90	250	290	272	51	16	30	8

ABB АББ Электроинжиниринг

КН 1.9.005-S

ВВОД ТИПА
BRIT-S-90-110-550/800

с внешней полимерной изоляцией

Лит.	Масса	Масштаб
Лист	Листов 1	
Разраб.		
Гл.конструктор		

Формат А3

Подп. и дата | Инв.N дубл. | Взам.инв.N | Подп. и дата | Инв.N подл.