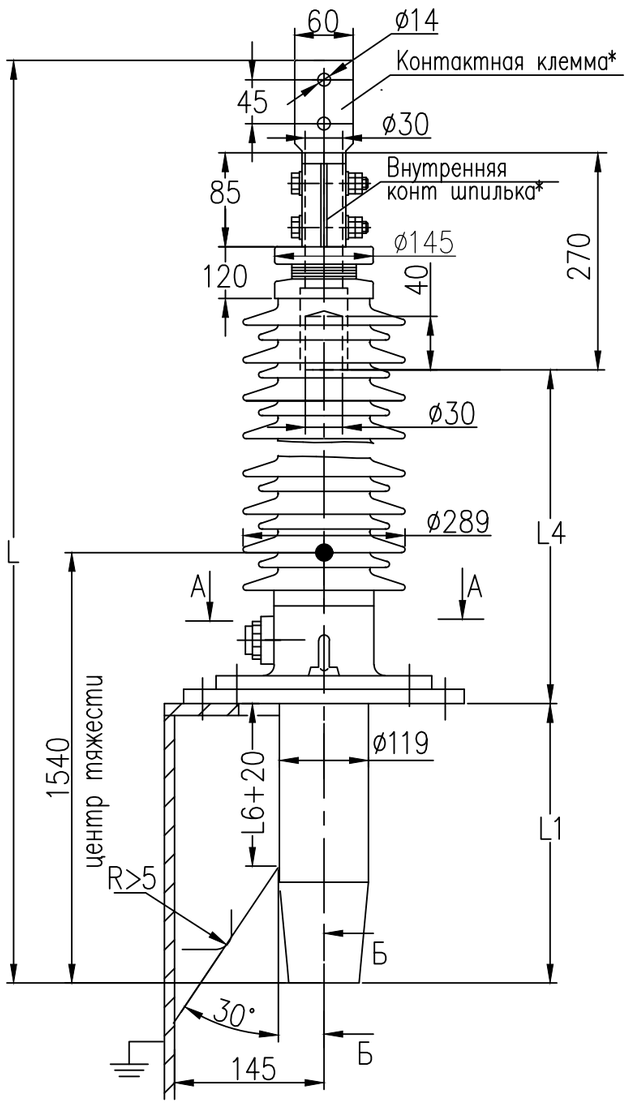

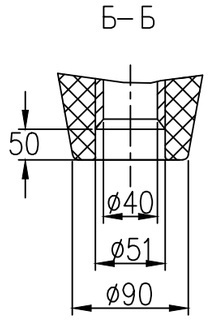

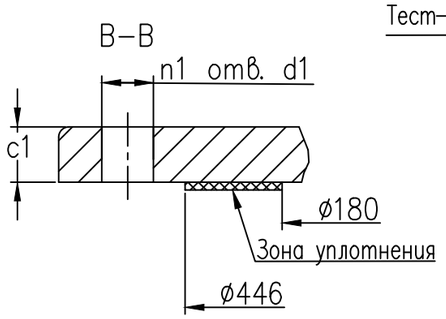

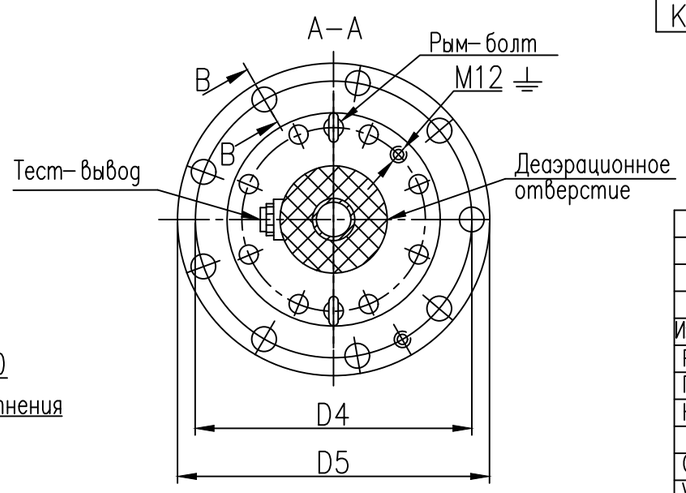

Ввод масло/воздух типа BRIT–R–90–110–550/800

Изготавливается по техническим условиям	ГКСЛ686391.002ТУ
Класс напряжения	110 кВ
Наибольшее рабочее напряжение	135 кВ
Максимальное фазное напряжение	78 кВ
Напряжение грозового испытательного импульса 1.2/50 мкс.	550 кВ
Выдерживаемое напряжение пром. частоты под дождем	230 кВ
Испытательное одноминутное напряжение промышленной частоты 50Гц в сухом состоянии	265 кВ
Номинальный ток	800 А
Сечение проводника при Imax	400 мм^2
Ток термической стойкости Ith	20кА
Ток динамической стойкости Id	50кА
Интенсивность частичных разрядов	не более 2x10^{-12}Кл при 2Uф
Длина пути утечки	не менее 3900 мм
Разрядное расстояние	1290мм
Температура окружающей среды	–60°С...+55°С
Угол установки к вертикали	0°...90°
Установка на высоте над уровнем моря	не более 3000м
Испытательная консольная нагрузка	3150 Н
Сейсмическая устойчивость по шкале MSK–64	9 баллов
Заполнение	микагель
Внешняя изоляция/цвет	Фарфор/коричневый
Внутренняя изоляция	RIP

Каталожный номер	L	L1	L4	L6	D4	D5	c1	d1	n1	Масса
КН 1.9.003–RУ	2700	942	1378	472	480	535	28	24	9	145кг

*Возможна комплектация внутренними контактными шпильками другой длины и другими контактными клеммами

**Ввод поставляется с переходным фланцем.

Изм.	Лист	№ докум.	Подпись	Дата
Разраб.		Теркина Е.Н.		
Пров.		Костюхин С.В.		
Н. контр.		Теркина Е.Н.		
Отд. кач.		Даниленко В.В.		
Утв.		Савичев В.Г.		

ABB АББ Электрические сети

КН 1.9.003–RУ

Ввод трансформаторный BRIT–R–90–110–550/800

Лит.	Масса	Масштаб

Лист | Листов 1

Выпуск 8

Формат А3

Инв.N–подл.	Подп. и дата	Взам.инв.N	Инв.N дубл.	Подп. и дата
5/3395	Теркина 01.08.19	5/3316		