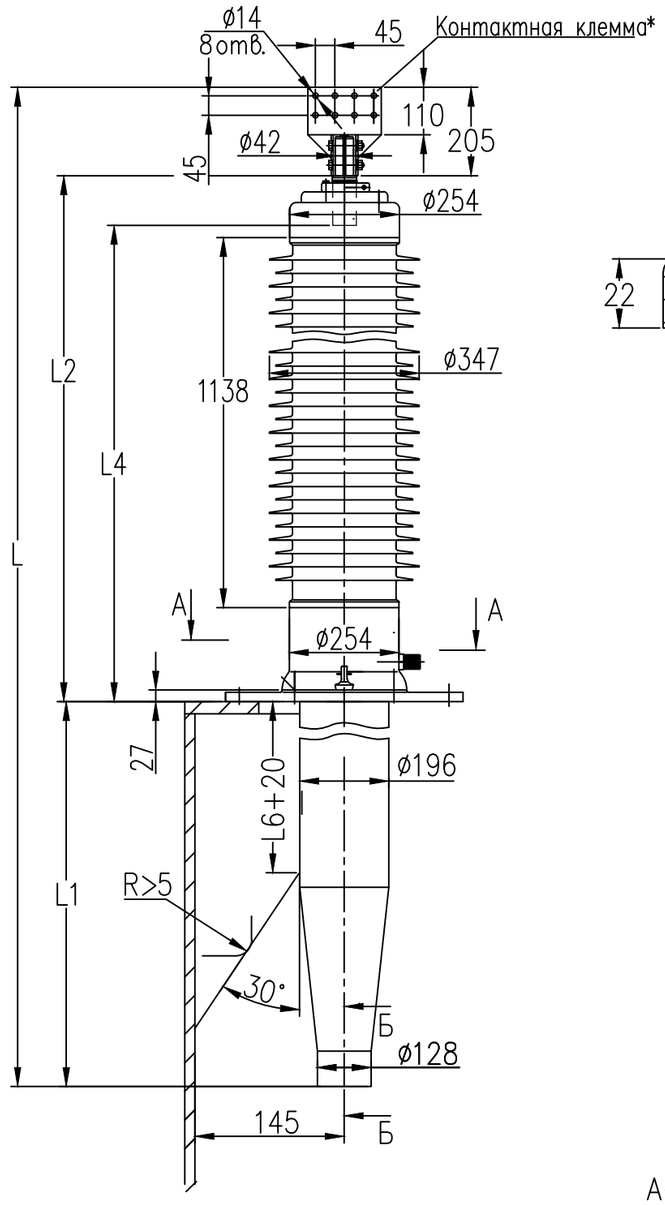

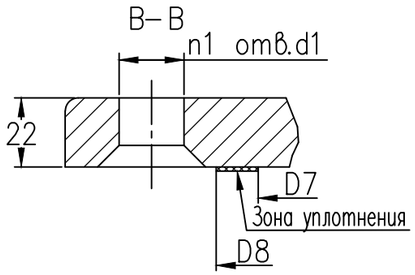

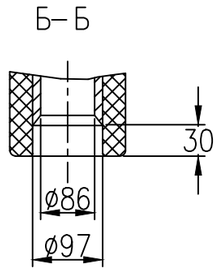

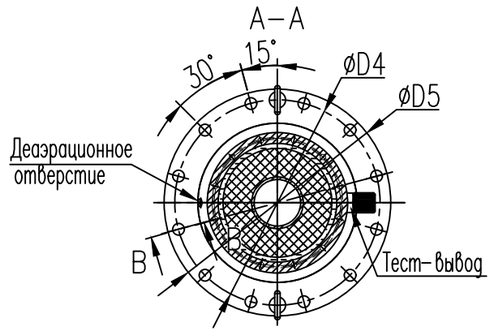

Ввод масло/воздух типа BRIT–S–90–110–550/2000

Изготавливается по техническим условиям	ГКСЛ686391.001ТУ
Класс напряжения	110 кВ
Наибольшее рабочее напряжение	135 кВ
Максимальное фазное напряжение	78 кВ
Напряжение грозового испытательного импульса 1.2/50 мкс	550 кВ
Выдерживаемое напряжение пром. частоты под дождем	230 кВ
Испытательное одноминутное напряжение пром. частоты 50 Гц в сухом состоянии	265 кВ
Номинальный ток	2000 А
Сечение проводника при Imax	4x400 мм^2
Ток термической стойкости Ith	50кА
Ток динамической стойкости Id	125кА
Интенсивность частичных разрядов	не более 2x10^{-12} Кл при 2Uф
Длина пути утечки	не менее 4195 мм
Разрядное расстояние	1138мм
Температура окружающей среды	–60°С...+55°С
Угол установки к вертикали	0°...90°
Испытательная консольная нагрузка 1 мин.	4000 Н
Сейсмическая устойчивость по шкале MSK–64	9 баллов
Заполнение	микагель
Внешняя изоляция/цвет	Полимерная/серый
Внутренняя изоляция	RIP

Каталожный номер	L	L1	L2	L4	L6	D4	D5	d1	n1	D7	D8	Масса
КН 1.9.007–AS	2430	725	1500	1325	420	380	420	22	12	273	338	192кг

*Возможна комплектация внутренними контактными шпильками другой длины и другими контактными клеммами

Изм.	Лист	N№ докум.	Подпись	Дата
Разраб.		Теркина Е.Н.		
Пров.		Костюхин С.В.		
Н. контр.		Теркина Е.Н.		
Отд. кач.		Даниленко В.В.		
Утв.		Савичев В.Г.		

АББ Электрические Сети

КН 1.9.007–AS

Ввод трансформаторный BRIT–S–90–110–550/2000

Лит.	Масса	Масштаб

Лист | Листов 1

Выпуск 3

Инв.N–подл.	Подп. и дата	Взам.инв.N	Инв.N дубл.	Подп. и дата
5/3445	Теркина 15.08.19	5/3378		

Актуальная информация всегда на https://new.abb.com в разделе - Трансформаторы и трансформаторные компоненты- Компоненты для трансформаторов - Высоковольтные вводы

Формат А3